Двухступенчатый бензиновый снегоотбрасыватель

Модели 456 LOW
456 ECO
456
462
566E
572

Руководство оператора

Содержание

Введение……...2
Безопасность……3
Сборка……6
Эксплуатация……...9
Техническое обслуживание……...13
Устранение неполадок……16
Транспортировка, хранение и утилизация……..18
Технические характеристики……18

Введение

Общий вид изделия

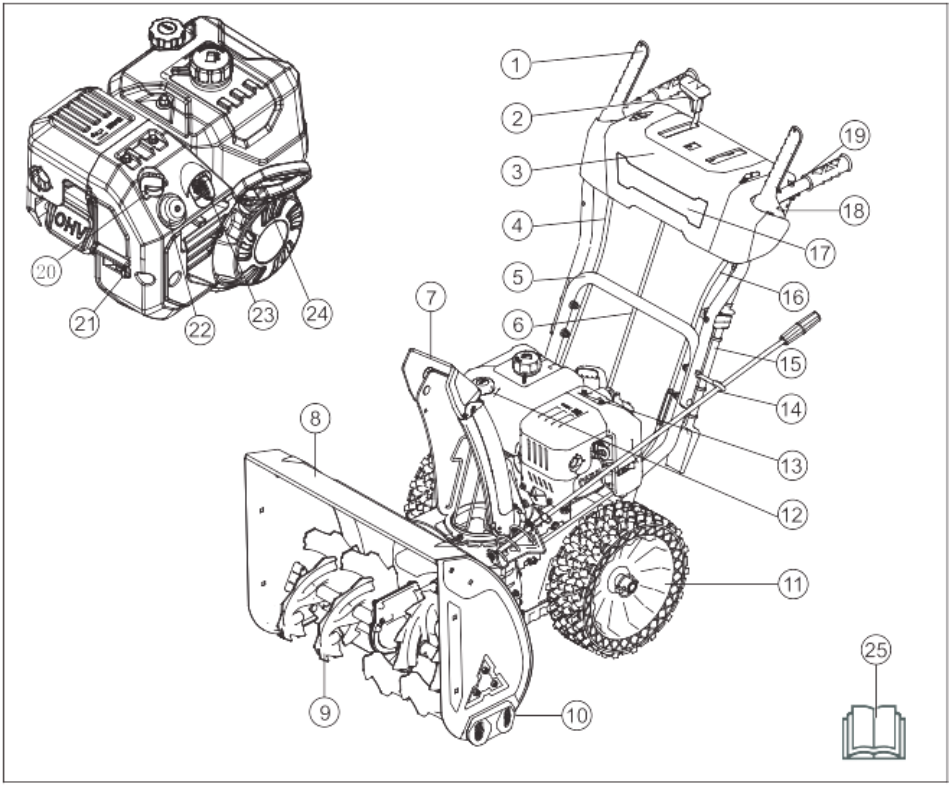

1. Рычаг управления приводом
2. Рычаг управления скоростью
3. Панель управления
4. Тяга привода
5. Нижняя ручка
6. Тяга управления скоростью привода
7. Дефлектор желоба
8. Корпус шнеков
9. Шнеки
10. Опорные лыжи
11. Шина
12. Маслоналивная горловина
13. Двигатель
14. Управление поворотным устройством желоба
15. Очистной инструмент
16. Тяга управления шнеком
17. Фара (опция)
18. Рычаг управления шнеком

19. Рукоятки
20. Дроссель
21. Переключатель топлива
22. Пусковой насос
23. Ключ включения/выключения
24. Рукоятка стартера
25. Руководство оператора

Описание изделия

Изделие представляет собой снегоотбрасыватель для уборки снега с земли.

Назначение

Изделие можно использовать для уборки снега с полей, дорог, дорожек и проездов. Не используйте изделие на склонах с уклоном более 15°. Не используйте изделие в местах с большим количеством мусора, грязи и выступающих камней.

Пиктограммы

ПРИМЕЧАНИЕ: если нанесенные на изделие наклейки повреждены, обратитесь к дистрибьютору для их замены.

Внимание

Прочтите руководство оператора

Горячая поверхность

Риск возгорания

Не вдыхайте выхлопные газы двигателя

Запрещается касаться дефлектора желоба или корпуса шнеков во время вращения шнеков

Остановите двигатель перед удалением снега из дефлектора желоба. Используйте для этого чистящий инструмент, запрещается удалять снег вручную

Держите руки на безопасном удалении от дефлектора желоба.

Возможен выброс предметов

Во время работы не допускайте посторонних лиц в зону работы изделия

Перед ремонтом и обслуживанием остановите двигатель

Используйте сертифицированные защитные перчатки

Используйте защитный шлем, сертифицированные средства защиты органов слуха и зрения

Ответственность производителя

В соответствии с законами об ответственности за качество продукции, мы не несем ответственности за ущерб, причиненный нашим продуктом, если:

- изделие было отремонтировано ненадлежащим образом;
- изделие было отремонтировано с использованием неоригинальных или не одобренных производителем деталей;
- изделие снабжено неоригинальными или не одобренными производителем принадлежностями
- изделие ремонтировалось не в авторизованном сервисном центре или ином уполномоченном на проведение ремонта месте

Техника безопасности

Меры предосторожности

Приведенные ниже указания определяют уровень серьезности для каждого сигнального слова.

ОСТОРОЖНО: возможно причинение травм

ВНИМАНИЕ: возможно повреждение изделия

ПРИМЕЧАНИЕ: упрощает использование изделия

Общие инструкции по безопасности

- Используйте изделие строго в соответствии с инструкциями. Результатом ненадлежащего использования могут стать травмы или смерть. Используйте изделие только для задач, описанных в данном руководстве. Запрещается использовать изделие для любых других задач.
- Строго соблюдайте настоящее Руководство, пиктограммы и инструкции по технике безопасности. Несоблюдение оператором инструкций и пиктограмм может привести к травме, повреждению или смерти.
- Не теряйте это Руководство. Соблюдайте инструкции по сборке, эксплуатации и обслуживанию изделия. Соблюдайте инструкции по надлежащей установке принадлежностей и аксессуаров. Используйте только одобренные производителем принадлежности и аксессуары.
- Запрещается эксплуатировать поврежденное изделие. Соблюдайте график технического обслуживания изделия, выполняйте только те работы по техническому обслуживанию, которые предусмотрены в данном Руководстве. Все остальные работы по техническому обслуживанию должен выполнять утвержденный сервисный центр.
- Это Руководство не может предусмотреть все ситуации, которые могут возникнуть при использовании изделия. Будьте осторожны, руководствуйтесь здравым смыслом. Не используйте изделие и не выполняйте техническое обслуживание изделия, если не уверены в ситуации. Для получения информации обратитесь к специалисту, своему дилеру, агенту по обслуживанию или в авторизованный сервисный центр.
- Отсоедините кабель свечи зажигания перед сборкой изделия, помещением изделия на хранение или выполнением технического обслуживания.
- Запрещается использовать изделие с измененными первоначальными спецификациями. Запрещается вносить изменения в части изделия без разрешения производителя. Используйте только детали, одобренные производителем. Ненадлежащее техническое обслуживание может привести к причинению травм или смерти.
- Не вдыхайте выхлопные газы двигателя. Длительное вдыхание выхлопных газов опасно для здоровья.
- Запрещается запускать изделие в помещении или вблизи легковоспламеняющихся материалов. Выхлопные газы имеют высокую температуру и могут содержать искры, способные вызвать пожар. Недостаточная вентиляция может привести к травме или смерти из-за удушья или угарного газа.
- При использовании этого изделия его двигатель создает электромагнитное поле, способное повредить медицинские имплантаты. Перед использованием изделия проконсультируйтесь со своим врачом и производителем медицинских имплантатов.
- Запрещается управлять изделием детям. Не эксплуатировать изделие лицам, не знакомым с эти Руководством.
- Если изделие используется лицом с ограниченными физическими или умственными способностями, не выпускайте его из вида. Рядом всегда должен находиться ответственный взрослый человек.
- Храните изделие в месте, недоступном для детей и посторонних лиц.
- При работе изделие может выбрасывать предметы и причинять травмы. Для снижения риска травм или смерти строго соблюдайте инструкции по технике безопасности.
- Не отходите от изделия при работающем двигателе.
- В случае возникновения экстренной ситуации ответственность несет оператор изделия.
- Перед началом движения назад оглянитесь назад и вниз на предмет наличия маленьких детей, животных или иных опасностей, которые могут привести к падению.
- Перед использованием изделия осмотрите его на предмет повреждений.
- Перед использованием изделия убедитесь, что вы находитесь на расстоянии не менее 15 м от других людей и животных. Убедитесь, что соседи знают о том, что вы будете использовать изделие.
- Изучите национальные и местные законы. Они могут ограничивать эксплуатацию изделия в некоторых условиях.

Обучение

- Перед началом эксплуатации этого устройства внимательно прочтите, поймите и следуйте всем инструкциям на корпусе изделия и в этом Руководстве. Внимательно ознакомьтесь с элементами управления и методами использования этого оборудования. Знайте, как быстро остановить устройство и отключить органы управления.
- Запрещается позволять управлять устройством детям.
- Никогда не позволяйте взрослым управлять оборудованием без надлежащего инструктажа.
- Следите за тем, чтобы в рабочей зоне не было людей, особенно маленьких детей.
- Будьте осторожны, чтобы не поскользнуться и не упасть, особенно при движении снегоотбрасывателя задним ходом.

Инструкции по технике безопасности

- Держитесь на безопасном расстоянии от вращающихся частей и выпускного отверстия желоба.
- Соблюдайте особую осторожность при движении по гравийным дорогам, пешеходным дорожкам или дорогам и по их пересечениям. Будьте внимательны к скрытым опасностям и движущемуся транспорту.
- После столкновения с посторонним предметом остановите двигатель (мотор), снимите провод со свечи зажигания, отсоедините шнур питания от электромоторов, тщательно осмотрите изделие на наличие повреждений и устраните повреждения перед повторным запуском и эксплуатацией изделия.
- Если изделие начинает чрезмерно вибрировать, остановите двигатель и немедленно выясните причину. Вибрация обычно является предупреждением о неисправностях.
- Останавливайте двигатель всякий раз, когда уходите из зоны работы, перед прочисткой кожуха шнека и дефлектора желоба, а также при выполнении любых ремонтных работ, регулировок или осмотров.

- При очистке, ремонте и осмотре изделия остановите двигатель и убедитесь, что шнеки и все движущиеся части остановились. Отсоедините провод свечи зажигания и разместите его подальше от свечи зажигания, так чтобы никто не мог случайно запустить двигатель.
- Не допускайте работу двигателя в помещении за исключением только лишь его запуска и транспортировки изделия в помещение или из него. Откройте внешние двери; выхлопные газы опасны.
- Будьте предельно осторожны при работе на склонах.
- Запрещается использовать изделие без надлежащих правильно установленных и работающих ограждающих и других защитных устройств.
- Запрещается направлять дефлектор желоба на людей или в места, где может произойти повреждение имущества. Держите детей и других лиц подальше.
- Не перегружайте изделие, пытаясь убирать снег со слишком высокой скоростью.
- Запрещается использовать изделие на высоких скоростях при транспортировке по скользкой поверхности. Всегда оглядывайтесь назад и будьте осторожны при движении задним ходом.
- Отключите привод шнеков, если изделие транспортируется или не используется.
- Используйте только навесное оборудование и принадлежности, одобренные производителем изделия (например, грузы на колеса, противовесы или кабины).
- Запрещается использовать изделие в условиях плохой видимости или освещения. Всегда следите за своей устойчивостью и крепко держитесь за ручки. При работе с изделием разрешается только ходить, бег запрещен.
- Не прикасайтесь к горячему двигателю или глушителю.

Безопасность рабочей зоны

- Тщательно осмотрите место, в котором будет использоваться оборудование, уберите все коврики, покрытия, доски, провода и другие посторонние предметы.
- Перед запуском двигателя выключите все сцепления и переключитесь на нейтраль.
- Не работайте с изделием без соответствующей зимней одежды. Избегайте свободной одежды, которая может попасть в движущиеся части. Носите обувь, обеспечивающую устойчивость на скользких поверхностях.
- С осторожностью обращайтесь с топливом – оно легко воспламеняется.
- Используйте сертифицированные емкости для топлива.
- Запрещается добавлять топливо в работающий или горячий двигатель.
- Заправляйте топливный бак только на открытом воздухе и с особой осторожностью. Запрещается заполнять топливный бак в помещении.
- Запрещается наполнять емкости для топлива внутри автомобиля, грузовика или прицепа пластиковой обивкой. Перед заполнением топливом всегда ставьте контейнеры на землю подальше от автомобиля.
- По возможности всегда снимайте работающее на бензине оборудование с грузовика или прицепа и заправляйте его на земле. Если такой возможности нет, заправляйте такую технику на прицепе из переносной тары, а не на бензоколонке.
- Держите заправочный пистолет в постоянном контакте с краем топливного бака или горлышком канистры до окончания заправки. Не пользуйтесь фиксатором заправочного пистолета.
- Надежно закройте крышку бензобака и вытрите пролитое топливо.
- Если топливо пролилось на одежду, немедленно смените ее.
- Используйте указанные изготовителем удлинители и розетки для всех агрегатов с электродвигателями или электростартерами.
- При расчистке поверхность из гравия или щебня отрегулируйте высоту кожуха шнека соответствующим образом.
- Никогда не пытайтесь производить какие-либо регулировки при работающем двигателе (за исключением случаев, когда это рекомендовано производителем).
- Всегда надевайте защитные очки или лицевой щиток во время работы, регулировки и ремонта устройства для защиты глаз от посторонних предметов, которые могут быть выброшены машиной.

Средства индивидуальной защиты

- При работе с изделием всегда используйте соответствующие средства индивидуальной защиты, включая, как минимум, прочную обувь, средства защиты глаз и слуха. Средства индивидуальной защиты не устраняют риск получения травмы, но способны уменьшить ее тяжесть в случае аварии.
- Во время работы с изделием, технического обслуживания или ремонта изделия всегда надевайте защитные очки или лицевой защитный щиток.
- При работе с изделием всегда надевайте соответствующую зимнюю одежду.
- Во время работы с изделием всегда надевайте прочную нескользящую обувь с хорошей поддержкой голеностопа.
- Запрещается носить свободную одежду, которая может попасть в движущиеся части.
- При необходимости используйте сертифицированные защитные перчатки, в том числе при креплении, осмотре или очистке шнеков.
- При работе с изделием всегда используйте сертифицированные средства защиты органов слуха.
- Воздействие шума в течение длительного времени может вызвать потерю слуха.

Устройства безопасности на изделии

- Убедитесь, что вы регулярно проводите техническое обслуживание изделия:
  - это продлевает срок службы изделия увеличивается.
  - снижается риск несчастных случаев.

  Обеспечьте регулярный осмотр изделия для выполнения регулировки и необходимого ремонта авторизованным дилером или сервисным центром.
- Запрещается использовать изделие с поврежденным защитным оборудованием. Если изделие повреждено, обратитесь в авторизованный сервисный центр.

Глушитель

- Глушитель снижает уровень шума до минимума и отводит выхлопные газы от оператора.
- Не используйте изделие, если глушитель отсутствует или неисправен. Неисправный глушитель увеличивает уровень шума и риск возгорания.

ВНИМАНИЕ: Глушитель сильно нагревается во время, после работы и когда двигатель работает на холостом ходу. Для предотвращения возгорания будьте осторожны при работе рядом с легковоспламеняющимися материалами и/или парами.

Безопасность при обращении с топливом

ВНИМАНИЕ: перед началом использования изделия прочтите приведенные ниже инструкции.

- Не запускайте машину, если на ней присутствует пролитое топливо или моторное масло. Удалите пролитое топливо/масло и дайте изделию высохнуть.
- Если вы пролили топливо на одежду, немедленно смените ее.
- Не допускайте попадания топлива на тело, это может привести к травме. Если топливо попало на кожу, смойте его водой с мылом.
- Не запускайте изделие, если двигатель негерметичен. Регулярно проверяйте двигатель на наличие утечек.
- Будьте осторожны с топливом. Топливо легко воспламеняется, а его пары взрывоопасны и могут привести к травмам или смерти.
- Не вдыхайте пары топлива, это может привести к травме. Убедитесь в наличии достаточной вентиляции.
- Не курите рядом с топливом или двигателем.
- Не размещайте горячие предметы рядом с топливом или двигателем.
- Не доливайте топливо при работающем двигателе.
- Перед заправкой топливом убедитесь, что двигатель остыл.
- Перед заправкой топливом открывайте крышку медленно, с тем чтобы аккуратно сбросить давление внутри бака.
- Запрещается доливать топливо в помещении. Недостаточная вентиляция может привести к травмам или смерти из-за вдыхания монооксида углерода.
- Тщательно закрывайте крышку топливного бака, в противном случае может случиться возгорание.
- Перед запуском переместите машину как минимум на 3 м от места, в котором вы заполнили бак горючим.
- Не заполняйте топливный бак полностью. Тепло заставляет топливо расширяться. Оставьте место в верхней части топливного бака.

Химическая опасность

ВНИМАНИЕ: Выхлопные газы двигателя этого изделия содержат химические вещества, известные в штате Калифорния как вызывающие рак, врожденные дефекты и другие нарушения репродуктивной функции. Для получения дополнительной информации посетите веб-сайт www.P65Warnings.ca.gov.

Техника безопасности при обслуживании

ВНИМАНИЕ: перед началом использования изделия прочтите и усвойте приведенные ниже инструкции.

- Выхлопные газы двигателя содержат угарный газ. Он не имеет запаха, ядовит и очень опасен газ. Не запускайте двигатель в помещении или в закрытых пространствах.
- Прежде чем приступить к обслуживанию изделия, остановите двигатель и отсоедините провод зажигания от свечи зажигания.
- При обслуживании шнеков надевайте защитные перчатки. Шнеки очень острые, ими легко можно порезаться.
- Не одобренные производителем принадлежности, насадки и изменения в конструкции изделия могут привести к серьезной травме или смерти. Запрещается вносить изменения в изделие. Всегда используйте только одобренные производителем принадлежности и аксессуары.
- Ненадлежащее и/или несвоевременное техническое обслуживание приводит к увеличению риска получения травм и повреждения изделия.
- Выполняйте техническое обслуживание только так, как указано в данном Руководстве оператора. Все остальные виды обслуживания должны выполняться только уполномоченным сервисным агентом.
- Обеспечьте регулярное обслуживать изделия уполномоченным сервисным агентом.
- Своевременно меняйте поврежденные, изношенные или сломанные детали.

Сборка

ВНИМАНИЕ: перед началом использования изделия прочтите и усвойте приведенные ниже инструкции.

Установка рукояток

1. Демонтируйте 4 фланцевых болта M8x25 (A).
2. Установите нижнюю рукоятку (B) в 2 отверстия по сторонам корпуса.
3. Закрепите нижнюю рукоятку (B) при помощи 4 фланцевых болтов M8x25 (A).

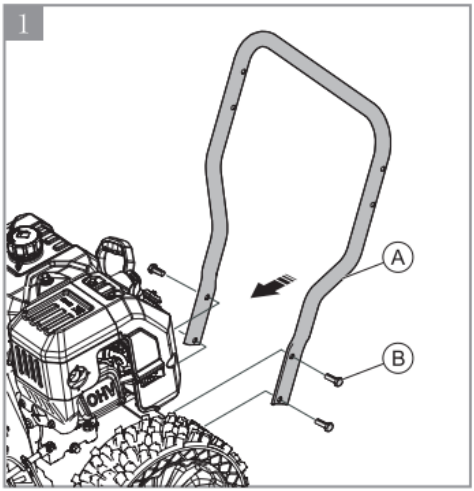

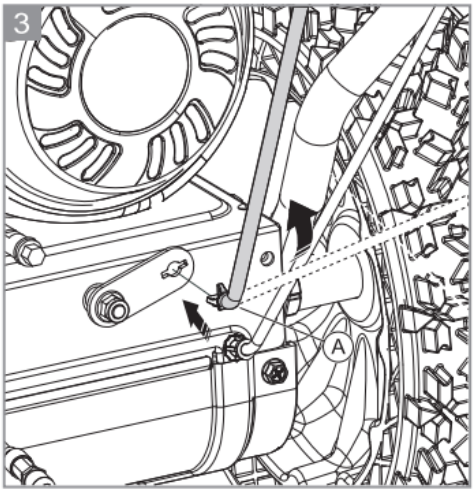

4. Установите верхнюю рукоятку с панелью управления (A) на нижнюю рукоятку.
5. При помощи 3 крепежных болтов рукоятки M8x45 (B) и 3 стопорных гаек (C) зафиксируйте панель (A).
6. Установите чистящий инструмент (D) на панель управления.

2. Установите тягу управления скоростью привода (B) на панель управления и закрепите ее при помощи 1 шплинта (A).

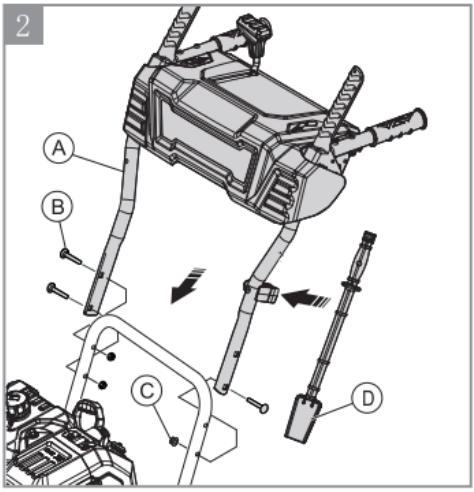

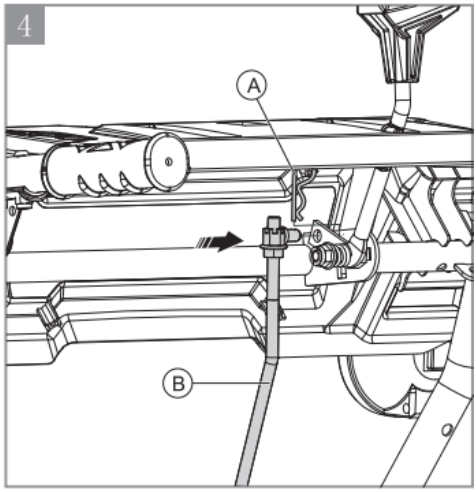

Сборка тяги управления скоростью привода

1. Поднимите соединительную пластину переключения передач и установите тягу управления скоростью движения (A).

Сборка дефлектора желоба

1. Демонтируйте диск вращателя (C) и 4 фланцевых болта с шестигранной головкой (B) с корпуса.
2. Прикрепите диск вращателя (C) и дефлектор желоба (A) к основанию желоба.
3. При помощи 4 фланцевых болтов с шестигранной головкой (B) зафиксируйте диск вращателя (C).

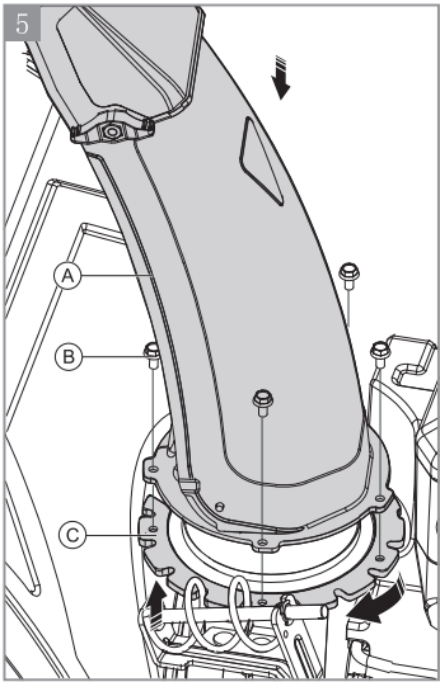

Сборка вращателя желоба

1. При помощи 1 шестигранной гайки M8 (A) закрепите вращатель желоба (B) в отверстиях на рукоятке.

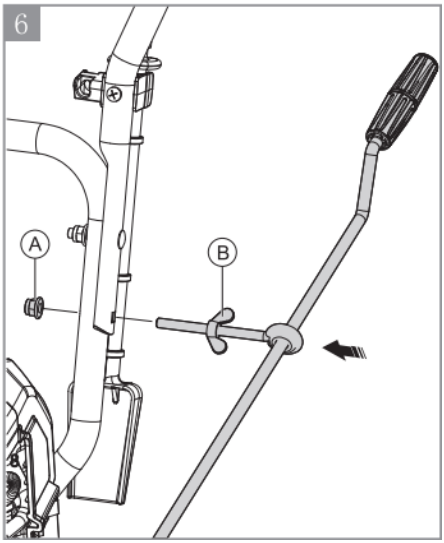

2. Соберите переднюю часть вращателя желоба.
2. Закрепите вращатель желоба 1 шпилькой (C).

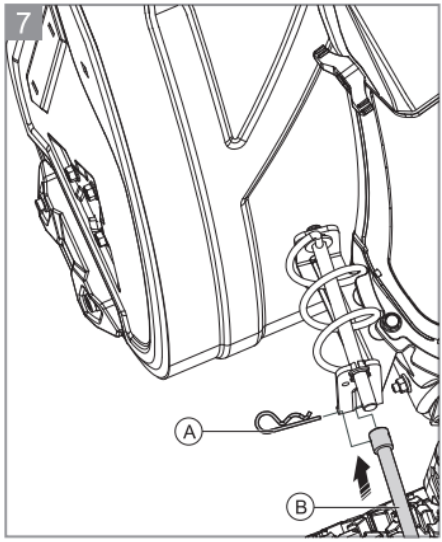

Сборка тросиков шнека и привода

1. Установите 2 тросика (B) в зажим (A) на рукоятке.

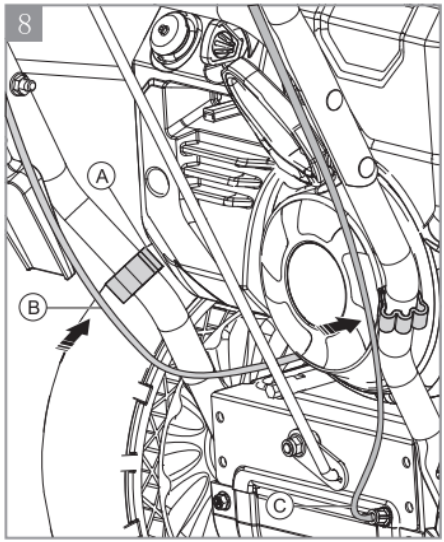

Сборка опорных лыж

1. Установите опорные лыжи (B) в 2 отверстия с каждой стороны кожуха шнека.
2. При помощи 4 болтов M8x20 (C) и 4 шестигранных гаек M8(A) зафиксируйте опорные лыжи на (B) корпусе.

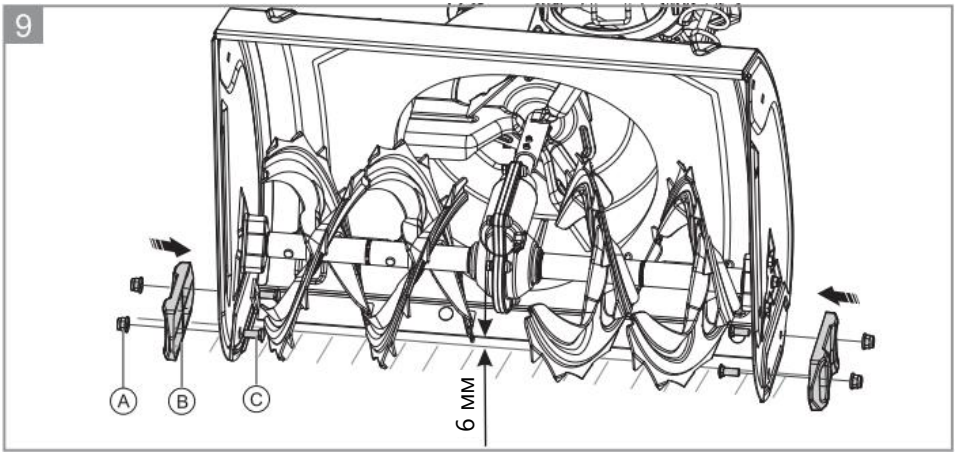

Эксплуатация

ВНИМАНИЕ: перед началом эксплуатации изделия внимательно прочтите и усвойте раздел техники безопасности и инструкции по эксплуатации.

Перед запуском снегоотбрасывателя

- Не допускайте людей и животных в рабочую зону.
- Делайте ежедневное техническое обслуживание. См. *График технического обслуживания на стр. 13*.
- Убедитесь, что провод зажигания надежно прилегает к свече зажигания.
- При необходимости долейте масло и бензин. См. *Технические характеристики на стр. 18*.

Как залить моторное масло

ОСТОРОЖНО: не поворачивайте щуп при проверке уровня масла. Не наливайте масло выше отметки.

1. Снимите крышку маслозаливной горловины и протрите щуп. Расположение щупа см. в разделе *Общий вид изделия на стр. 2*.
2. Долейте масло до верхней отметки на щупе. Используйте щуп для регулярной проверки уровня масла.
3. Установите на место крышку маслозаливной горловины.

Как залить топливо

Если возможно, используйте низкоэмиссионный/алкилатный бензин. Если бензин с низким уровнем выбросов/алкилат недоступен, используйте неэтилированный или этилированный бензин хорошего качества с октановым числом 90 RON из Северной Америки (87 AKI в Северной Америке) или выше и с максимальным содержанием этанола 10% (E10).

ОСТОРОЖНО: не используйте бензин с октановым числом менее 90 RON из Северной Америки (87 AKI в Северной Америке). Это может привести к повреждению устройства.

1. Медленно откройте крышку топливного бака, чтобы сбросить давление.
2. Медленно заполните бак топливом. Если вы пролили топливо, удалите его тканью и дайте остаткам топлива высохнуть.
3. Очистите зону вокруг крышки топливного бака.
4. Полностью затяните крышку топливного бака. Если крышка топливного бака не затянута, существует опасность возгорания.
5. Перед началом работы переместите снегоотбрасыватель на расстояние не менее 3 м от места заполнения бака топливом.

Регулировка дефлектора желоба

Направление выброса снега можно регулировать поворотным механизмом желоба, установленным на левой боковой рукоятке.

1. Чтобы установить направление выброса снега поверните ручку привода поворота желоба.
2. Чтобы снег выбрасывался вправо, поверните ручку вращателя желоба по часовой стрелке.
3. Чтобы снег выбрасывался влево, поверните ручку вращателя желоба против часовой стрелки.

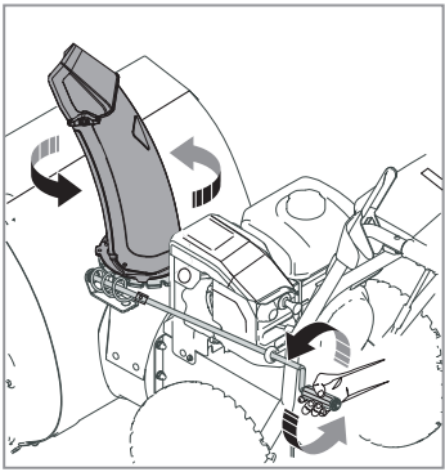

4. Чтобы отрегулировать дальность выброса снега, переместите угловой дефлектор вверх или вниз.

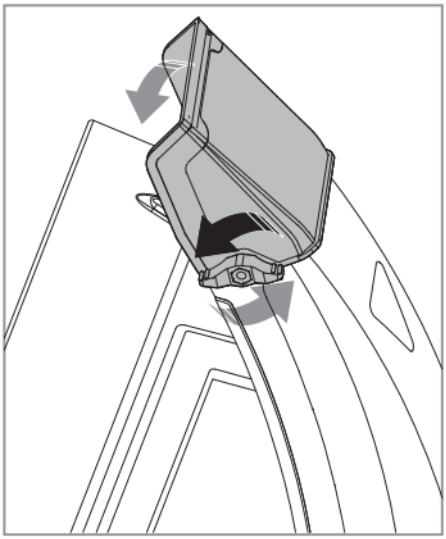

Запуск двигателя

1. Выключите передачу. Переведите рычаг управления скоростью в первое положение.
2. Нажмите и поверните ключ в положение RUN.

3. Переведите дроссель в положение CLOSE/OFF (закрыто/выключено).

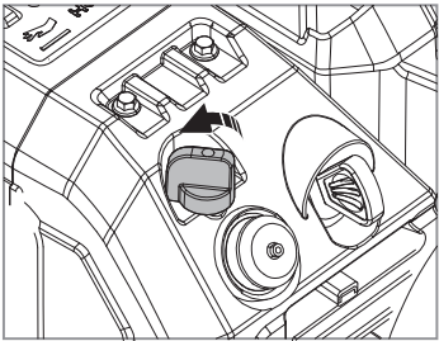

4. Переведите регулятор подачи топлива в положение ON (включено).

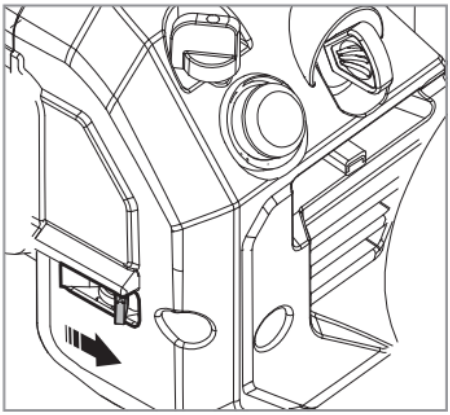

5. Качните предпусковой топливный насос 2-4 раза. Предпусковой топливный насос используется при холодном пуске.

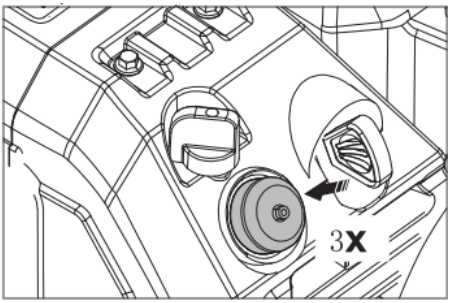

6. Потяните рукоятку шнурового стартера.

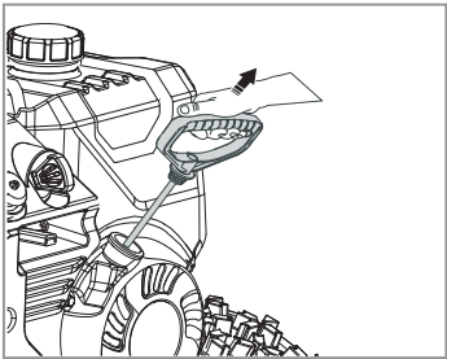

ОСТОРОЖНО: не бросайте рукоятку стартера резко. Медленно верните ее в исходное положение.

ПРИМЕЧАНИЕ: если рукоятка ручного стартера замерзла, медленно и плавно вытяните ее как можно больше и затем. Если двигатель не запускается, повторите процедуру или используйте электрический стартер.

Запуск электростартером (при наличии)

ВНИМАНИЕ: Изделие оснащено электрическим стартером на 120 В или 230 В переменного тока.

Убедитесь, что в вашем доме применяется трехпроводная заземленная система электропитания на 120 В переменного тока или трехпроводная заземленная система на 230 В переменного тока;

Если вы не уверены, обратитесь к лицензированному электрику.

ПРИМЕЧАНИЕ: Пользуйтесь удлинителем, предназначенным для работы вне помещений, его длина не должна превышать 15 м.

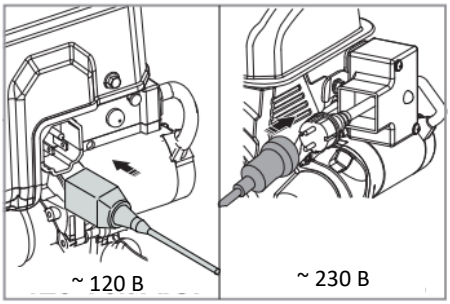

7. Нажмите и удерживайте кнопку запуска двигателя на панели управления в течение 5 секунд.

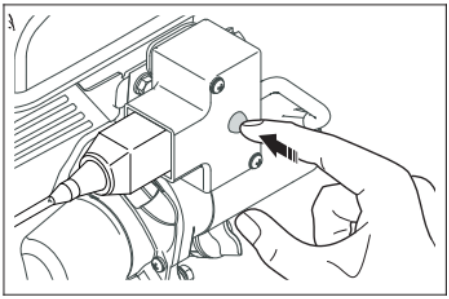

8. Если двигатель не запускается, подождите 5 секунд и повторите попытку.

ОСТОРОЖНО: не пытайтесь запустить двигатель более 10 раз подряд. После 10 попыток подождите 40 минут, прежде чем повторить попытку.

9. Прежде чем начнете убирать снег, дайте двигателю поработать на холосты оборотах 30-40 секунд.

10. Когда двигатель прогреется, плавно переместите воздушную заслонку в положение OPEN/ON.

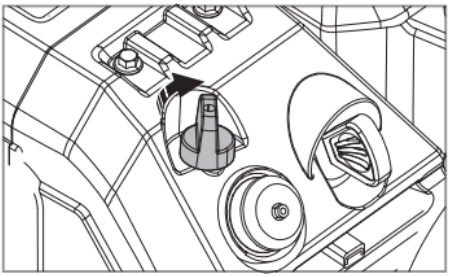

Регулировка дефлектора желоба

1. Чтобы включить шнек и начать отбрасывать снег, прижмите рычаг сцепления шнека к рукоятке.
2. Чтобы начать вращение колес, прижмите рычаг сцепления привода колес к рукоятке. Снегоотбрасыватель начнет движение вперед или назад в зависимости от положения рычага управления скоростью движения.

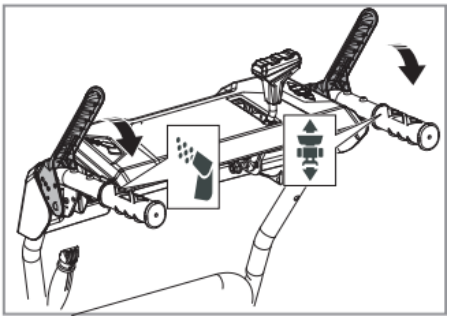

3. Переместите рычаг управления скоростью движения вперед – снегоотбрасыватель будет двигаться вперед. Переместите рычаг управления скоростью движения назад – снегоотбрасыватель будет двигаться назад.

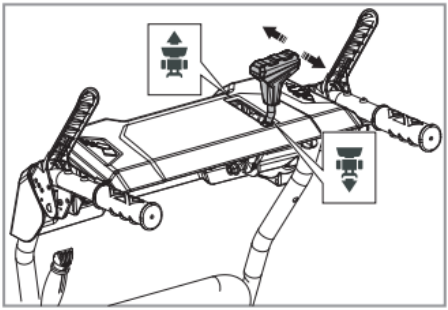

Остановка снегоотбрасывателя

ПРИМЕЧАНИЕ: для аварийного останова двигателя потяните ключ вкл./выкл. двигателя вверх.

1. Чтобы остановить вращение колес, отпустите ручку сцепления привода вращения колес.
2. Чтобы остановить вращение шнеков, отпустите ручку сцепления привода вращения шнеков.
3. Потяните вверх ключ вкл./выкл. двигателя.

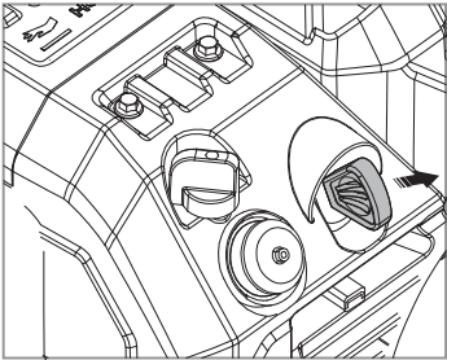

4. Переведите переключатель подачи топлива в положение OFF.

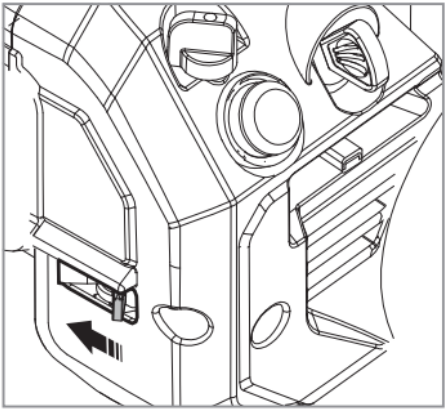

Для наилучшей производительности

- Двигатель должен по возможности работать на полном или почти полном газу.
- Всегда корректируйте скорость движения машины в зависимости от ситуации со снегом, регулируйте ее с помощью рычага управления скоростью движения. Следите за тем, чтобы изделие отбрасывало снег равномерно.
- Снег легче и эффективнее убирать сразу после его выпадения.
- Всегда старайтесь отбрасывайте снег по ветру.

- На ровных поверхностях, таких как асфальтированные дороги, поднимайте опорные лыжи на 5–6 мм над землей.
- Скребок реверсивный. Когда он оказывается изношен почти до кромки корпуса, переверните его. Замените скребок, если он поврежден или изношен с обеих сторон.
- Не выбрасывайте дефлектор желоба, если он забит.
- Если снегоотбрасыватель не движется вперед из-за непредвиденных обстоятельств, немедленно отпустите сцепление привода колес или переведите ключ ON/OFF в положение OFF.

Техническое обслуживание

График технического обслуживания

Обслуживание	Ежедневно	Каждые 20 часов	Каждые 50 часов	Каждые 100 часов
Убедитесь, что гайки и винты затянуты	X			
Проверьте уровень моторного масла	X			
Замените масло[1]		X	X	X
Убедитесь в отсутствии утечек топлива и масла	X			
Удалите засорения, посторонние предметы в шнеке	X			
Проверьте давление[2] в шинах			X	
Осмотрите и замените свечу зажигания[3]				X

ПРИМЕЧАНИЕ: добавлять смазку или выполнять другое техническое обслуживание коробки передач необходимости нет.

Общий осмотр

- Убедитесь, что все гайки и винты на изделии затянуты надежно.

Проверка уровня масла

ОСТОРОЖНО: слишком низкий уровень масла может повредить двигатель. Перед запуском изделия проверьте уровень масла.

1. Установите изделие на ровную поверхность.
2. Снимите крышку масляного бака с прикрепленным к ней щупом.
3. Сотрите со щупа масло.
4. До конца вставьте щуп в масляный бак – только так можно получить правильную картину уровня масла.
5. Снова извлеките щуп.
6. Проверьте уровень масла на щупе.
7. Если уровень масла низкий, залейте моторное масло и снова проверьте его уровень.

Замена моторного масла

1. Запустите двигатель и дайте ему поработать несколько минут, чтобы масло прогрелось. Теплое масло обладает лучшей текучестью и содержит больше загрязняющих веществ.

ОСТОРОЖНО: Моторное масло горячее. Избегайте попадания отработанного моторного масла на кожу.

2. Установите изделие на ровную поверхность.
3. Запустите двигатель и дайте ему выработать все топливо.
4. Выньте ключ зажигания.
5. Поместите емкость под пробку слива масла.

[1] Заменяйте масло через первые 20, 50, 100 часов и затем каждые 100 часов.
[2] См. технические данные на предмет правильного давления в шинах.
[3] Проверяйте и очищайте свечу зажигания перед использованием каждый год.

6. Извлеките пробку сливного отверстия, наклоните изделие немного назад и слейте отработанное масло в емкость.

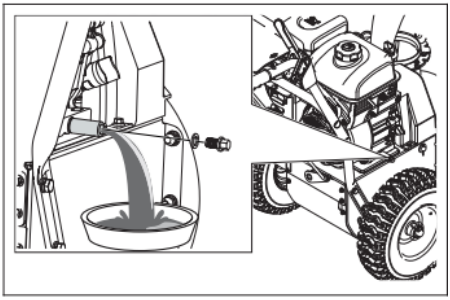

7. Верните изделие в рабочее положение.
8. Установите пробку слива масла и надежно затяните ее рукой.
9. Залейте масло в двигатель, см. *Заливка масла в двигатель на стр. 9*.

Осмотр свечи зажигания

ОСТОРОЖНО: Используйте только рекомендованный тип свечи зажигания. Ненадлежащий тип свечи зажигания может привести к повреждению изделия.

- Если двигатель не развивает мощность, его трудно запустить, или он не держит обороты на холостом ходу, осмотрите свечу зажигания.
- Чтобы снизить риск попадания нежелательного материала на электроды свечи зажигания, соблюдайте следующие инструкции:
  a) Убедитесь, что обороты холостого хода отрегулированы правильно.
  b) Убедитесь в правильности топливной смеси.
  c) Убедитесь, что воздушный фильтр чист.

Если свеча зажигания загрязнена, очистите ее и убедитесь, что зазор между электродами выставлен правильно. См. *Технические характеристики на стр. 18*.

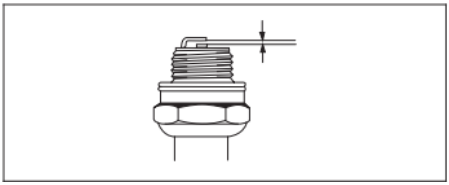

- Меняйте свечи зажигания по мере необходимости.

Осмотр шнеков и скребка

1. Перед каждым использованием проверяйте шнеки и кромку скребка на предмет износа.
2. Если кромка скребка изношена, переверните его. Если скребок имеет повреждения или износ с обеих сторон, замените его.
3. Если края шнеков изношены, обратитесь в авторизованный сервисный центр для их замены.

Регулировка опорных лыж

Опорные лыжи предотвращают повреждение днища снегоотбрасывателя. Отрегулируйте опорную лыжу (A), если контргайка (B) ослаблена, или если лыжа находится на ненадлежащем расстоянии от земли. В стандартной конфигурации регулировка не требуется.

1. Ослабьте контргайку (B) гаечным ключом на 13 мм.
2. Сместите опорные лыжи (A) вверх или вниз.

a) На ровных поверхностях расстояние между скребком и землей должно быть равно 5–6 мм.
b) На неровных поверхностях установите опорные лыжи (A) в положение, при котором пластина скребка оказывается над поверхностью земли.

ОСТОРОЖНО: убедитесь, что в снегоотбрасыватель не попадают гравий и камни. Предметы, выбрасываемые с большой скоростью, могут нанести травму.

3. Затяните контргайку (B).

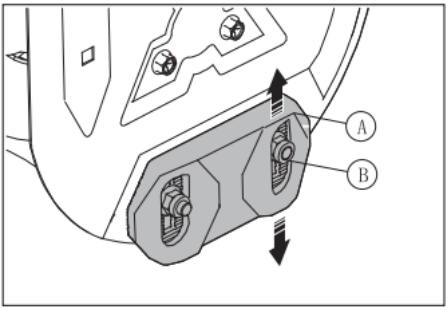

Замена срезного штифта

Срезной штифт защищает изделие от повреждений. Он ломается в случае, если в движущиеся части попадает посторонний предмет.

1. При поломке срезного штифта остановите двигатель.
2. Установите новый срезной штифт (A) и новый пружинный фиксатор штифта (B).

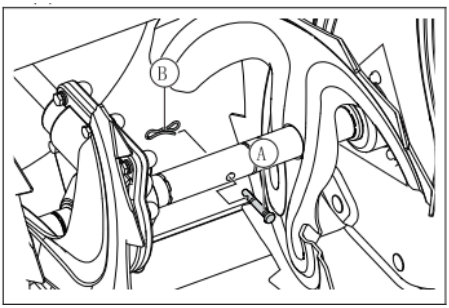

Чистка засоренного дефлектора желоба

Запрещается прочищать дефлектор выпускного желоба, пока не будут выполнены следующие действия:

1. Отпустите и сцепление шнека, и сцепление привода колес.
2. Подождите 10 секунд и убедитесь, что шнеки остановились.
3. Остановите снегоотбрасыватель.
4. При помощи прочищающего инструмента (длиной не менее 49,5 см, входит в комплект поставки некоторых моделей) удалите засор.

ОСТОРОЖНО: не засовывайте руки в дефлектор разгрузочного желоба и внутрь ковша шнека.

Чистка изделия

- Очищайте пластиковые детали чистой и сухой тканью.
- Не используйте мойку высокого давления для очистки изделия.
- Не смывайте воду непосредственно на двигатель.
- Для удаления листьев, травы и грязи используйте щетку.

Устранение неполадок

Неполадка	Возможная причина	Решение
Снегоотбрасыватель не запускается	Ключ зажигания не вставлен.	Вставьте ключ зажигания.
	Закончилось топливо.	Заполните топливный бак свежим, чистым бензином.
	Выключена кнопка включения/выключения.	Переведите кнопку включения/ выключения в положение ON.
	Дроссель находится в положении ON (ОТКРЫТО).	Холодный двигатель; переместите дроссель в положение OFF (ЗАКРЫТО).
	Не отжата кнопка предпускового насоса	Нажмите на кнопку
	Залило свечу.	Подождите несколько минут перед перезапуском, НЕ качайте топливо. Перезапустите двигатель при полностью открытой дроссельной заслонке и положении воздушной заслонки OFF (ЗАКРЫТО).
	Провод свечи зажигания не подключен.	Подсоедините провод к свече зажигания.
	Поломка свечи зажигания.	Замените свечу зажигания.
	Вода в топливе или топливо слишком старое.	Опорожните топливный бак и карбюратор. Заполните топливный бак свежим, чистым бензином.
	В топливной магистрали скопились пары.	Убедитесь, что вся топливная магистраль находится ниже выпускного отверстия топливного бака. Топливопровод должен идти от топливного бака непосредственно к карбюратору.
	Другие причины.	Изучите порядок запуска двигателя в этом руководстве.
	Переключатель подачи топлива (при наличии) находится в положении ЗАКРЫТО (ВЫКЛ).	Поверните переключатель подачи топлива в положение ОТКРЫТО (ON).
	Дроссель находится в положении STOP.	Переместите дроссельную заслонку в положение FAST.
Снижение мощности	Провод свечи зажигания не подключен.	Подсоедините провод к свече зажигания.
	Изделие выбрасывает слишком много снега.	Уменьшите скорость и ширину полосы уборки.
	Крышка топливного бака покрыта льдом или снегом.	Удалите лед и снег с крышки топливного бака и вокруг нее.
	Глушитель загрязнен или забит.	Очистите или замените глушитель.
	Ненадлежащая длина тросика.	Отрегулируйте тросик.
	Глушитель засорен.	Убедитесь, что двигатель остыл. Устраните засор.
	Засорен воздухозаборник карбюратора.	Убедитесь, что двигатель остыл. Устраните засор.

Неполадка	Возможная причина	Решение
Двигатель работает только на холостом ходу или работает неровно	Дроссель находится в положении ON (ОТКРЫТО, ПОЛНОСТЬЮ).	Переместите дроссель в положение OFF (ЗАКРЫТО).
	Топливная магистраль засорена.	Очистите топливопровод.
	Вода в топливе или топливо слишком старое.	Опорожните топливный бак и карбюратор. Заполните топливный бак свежим, чистым бензином.
	Карбюратор требует замены.	Обратитесь в авторизованный сервисный центр.
	Растянулся ремень.	Замените клиновой ремень шнека.
Чрезмерная вибрация / биения рукоятки	Ослабли какие-то части. Повреждены шнеки.	Затяните все элементы крепления. Замените поврежденные детали. Если вибрация сохраняется, обратитесь в авторизованный сервисный центр.
	Плохо закреплены рукоятки.	Убедитесь, что рукоятки закреплены.
	Ослаблены гайки регулировочного рычага.	Затяните гайки, так чтобы рукоятка крепилась надежно.
Тяжело двигается рукоятка ручного стартера	Рукоятка ручного стартера замерзла.	Медленно вытяните из стартера как можно больше троса и отпустите рукоятку ручного стартера. Если двигатель не запускается, повторите процедуру или используйте электрический стартер.
	Тросу мешают части машины.	Трос стартера не должен касаться проводов или шлангов.
Не работает привод колес/ замедление скорости привода Потеря сброса снега или замедление сброса снега	Проскальзывает ремень.	Отрегулируйте ремень.
	Ремень Изношен.	Проверьте/заменить ремень.
	Ремень соскочил со шкива.	Проверьте/переустановите ремень.
	Забит дефлектор желоба.	Очистите дефлектор желоба.
	Посторонние предметы в шнеках шнеки.	Удалите мусор или посторонний предмет из шнеков.
	Сломан срезной штифт.	Замените сломанный срезной штифт.
	Между элементами гусеницы скапливается чрезмерное количество снега и льда.	Удалите снег и лед, образовавшиеся между элементами гусеницы.
	Изношено ведущее фрикционное колесо.	Обратитесь в авторизованный сервисный центр.
Отказ вращения шнека после отпускания сцепления	Плохо отрегулирован приводной ремень.	Отрегулируйте приводной ремень.
	Плохо отрегулирован выпускной дефлектор.	Отрегулируйте выпускной дефлектор.
Не горит свет (при наличии)	Двигатель не работает.	Запустите двигатель.
	Ослаблено соединение проводов.	Проверьте соединения проводов на двигателе и в фарах.
	Перегорел светодиод.	Замените светодиодный модуль. Отдельные светодиоды замене не подлежат.
	Переключатель находится в положении ВЫКЛ.	Переведите переключатель в положение ON.

Неполадка	Возможная причина	Решение
Затруднено перемещение вращателя желоба	В механизме поворота желоба присутствует мусор.	Очистите внутренние части механизма поворота желоба.
	Перекручены или повреждены тросики.	Убедитесь, что тросики не перекручены. Замените поврежденные тросики.
Снегоотбрасыватель тянет в сторону	разное давление в шинах.	Отрегулируйте давление в шинах.
	Привод только на одно колесо.	Осмотрите стопорный штифт шины.
	Неравномерная настройка салазок.	Отрегулируйте опорные лыжи и салазки.
	Неравномерная настройка опорных лыж.	Отрегулируйте опорные лыжи и салазки.

Транспортировка, хранение и утилизация

Перед запуском снегоотбрасывателя

- При хранении и транспортировке изделия и топлива убедитесь в отсутствии утечек или паров. Искры и открытый огонь, например, от электрических устройств или котлов, могут вызвать пожар.
- Всегда используйте только сертифицированные емкости для хранения и транспортировки топлива.
- Перед постановкой изделия на длительное хранение опорожните топливный бак. Утилизируйте топливо в соответствующем с законодательством.
- Надежно закрепляйте изделие во время транспортировки во избежание повреждений и несчастных случаев.
- Храните изделие в закрытом месте, так чтобы предотвратить доступ к нему детей или лиц, не имеющих допуска.
- Храните изделие в сухом и не подверженном замерзанию месте.

Утилизация

- Соблюдайте местные требования по утилизации и применимые правила.
- Утилизируйте все химические вещества, такие как моторное масло или топливо, в сервисном центре или на соответствующем предприятии.
- Если изделие более не планируется использовать, утилизируйте его в соответствующем пункте утилизации.

Технические характеристики

Модели снегоотбрасывателей	expert-bis 456 LOW	expert-bis 456 ECO	expert-bis 456	expert-bis 462
Двигатель, модель	expert-bis 209 cc	expert-bis 209 cc	expert-bis 209 cc	expert-bis 209 cc
Рабочий объем двигателя, куб см	209	209	209	209
Скорость вращения максимальная	3600 об/мин	3600 об/мин	3600 об/min	3600 об/min
Ширина захвата снега, см	56,0	56,0	56,0	62,0
Высота захвата снега, см	41,0	56,0	56,0	56,0
Диаметр колес, дюйм	13,0	13,0	13,0	13,0
Количество передач	Вперед - 5 Назад - 2	Вперед - 5 Назад - 2	Вперед - 6 Назад - 2	Вперед – 6 Назад - 2
Расстояние выброса снега, м	9-12	9-12	9 – 12	9 - 12
Поворот желоба	Рукоятка слева	Рукоятка слева	Рукоятка слева	Рукоятка слева
Подогрев рукояток	нет	нет	нет	нет
Фара	нет	нет	есть	есть
Запуск	Ручной	Ручной	Ручной	Ручной
Вес, кг	50,5	53,5	53,5	56,5

Модели снегоотбрасывателей	expert-bis 566E	expert-bis 572E
Двигатель, модель	expert-bis 224 cc	expert-bis 253 cc
Рабочий объем двигателя, куб см	224	253
Скорость вращения максимальная	3600об/мин	3600об/мин
Ширина захвата снега, см	66,0	72,0
Высота захвата снега, см	56,0	56,0
Диаметр колес, дюйм	14,0	14,0
Количество передач	Вперед – 6 Назад - 2	Вперед – 6 Назад - 2
Расстояние выброса снега, м	9-12	9-12
Поворот желоба	Рукоятка слева	Рукоятка слева
Подогрев рукояток	есть	есть
Фара	есть	есть
Запуск	Ручной/электро	Ручной/электро
Вес, кг	60,0	68,0